ondëe

PACK WC PMR SOL SANS BRIDE 3/6L - ABATTANT ANTI-BACTÉRIEN





GARANTIE 5 ANS

Cuvette sans bride
Abattant déclipsable, anti-bactérien avec frein de chute

DESCRIPTION	Pack WC PMR complet. - Réservoir en céramique blanche 3/6 litres. - Cuvette céramique blanche à sortie horizontale NF. - Hauteur de siège 48 cm. - Abattant Duroplast antibactérien avec charnières en acier inoxydable. - Abattant déclipsable avec frein de chute. - Retrouvez les conditions de la garantie dans la fiche produit.
CARACTÉRISTIQUES	Pack complet sans bride. Réservoir en céramique blanche 3/6 litres. Cuvette céramique blanche à sortie horizontale NF. Kit de fixation au sol fourni. Hauteur de siège 48 cm. Robinet flotteur embout nickelé 12/17. Abattant Duroplast antibactérien déclipsable avec frein de chute et avec charnières en acier inoxydable.

SPECIFICATIONS D'INSTALLATION	Permet l'équipement d'un WC
GARANTIE ET EXCLUSION	La garantie couvre les vices cachés de fabrication dans un délai de 5 ans à compter de la date d'achat, hors pièces d'usure (Abattant, mécanisme et flotteur, etc) et main d'œuvre. Elle s'applique dans le respect des instructions de montage, d'entretien, de stockage et dans des conditions normales d'utilisation.
PRESCRIPTION DE POSE	Abattant Duroplast antibactérien avec charnières en acier inoxydable. Abattant déclipsable avec frein de chute

Réf.	Gencod
501512008	3383950006344

Coloris : Blanc

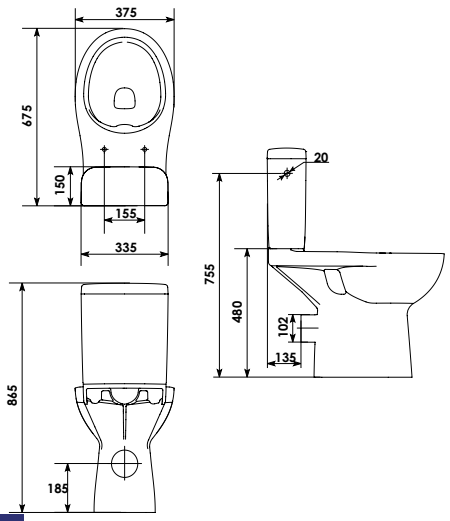

12/09/26

AYOR Bathroom
S.A.S. au capital de 2 000 000 € - R.C. Angoulême 382 842 151. 2 rue Gutenberg - 16440 Roullet St Estèphe - Tél. 05 45 66 43 46
Tous droits réservés - AYOR se réserve le droit de changer ces caractéristiques sans préavis.

Une marque du Groupe ayor